SIMPLY BETTER.

Elementi di serraggio per banchi da lavoro

Elemento di serraggio con scartamento variabile TWV

Numero d'ordine	Ø viti	Apertura	Scarta-mento	Guida	Peso	Im-ballo	
	mm	mm	mm	mm	kg	Pz.	V3
TWV16-20-15-2K	16	200	30–150	22 x 8,5	1,12	1	
TWV16-20-15K	16	200	30–150	22 x 8,5	1,04	1	
TWV16-20-15H	16	200	60–150	22 x 8,5	1,21	1	

Elemento di serraggio con scartamento fisso TW

Numero d'ordine	Ø viti	Apertura	Scarta-mento	Guida	Peso	Im-ballo	
	mm	mm	mm	mm	kg	Pz.	V3
TW16-20-10-2K	16	200	100	22 x 8,5	0,93	1	
TW16-20-10K	16	200	100	22 x 8,5	0,86	1	
TW16-20-10H	16	200	100	22 x 8,5	1,01	1	
TW22-20-10-2K	22	200	100	22 x 8,5	1,00	5	

- Serraggio individuale, posizionamento preciso
- Profilo bonificato e asta di scorrimento per un serraggio flessibile ed elastico
- Scartamento a regolazione progressiva (TWV)

Diverse versioni:

- Impugnatura di alta qualità in plastica 2 componenti e impugnatura a traversino con estremità arrotondate – entrambe con filettatura trapezia scorrevole e piastra di pressione sostituibile senza utensili
- Impugnatura a leva con meccanismo di blocco per un serraggio controllato, rapido e antivibrazioni
- TW22: compatibile con le piattaforme elevatrici Barth e Beck

Dati CAD 3D nell'area download del sito web di BESSEY

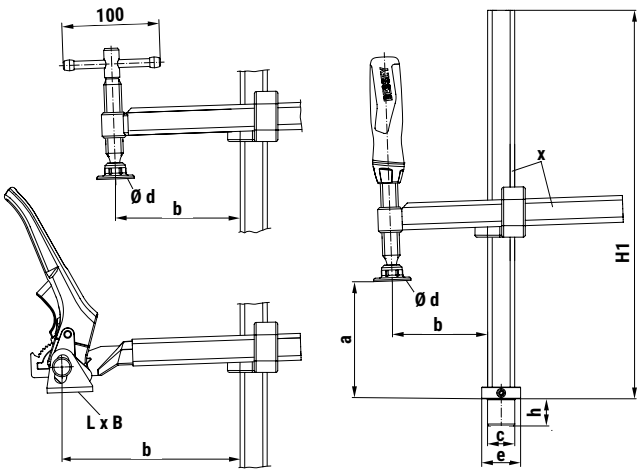

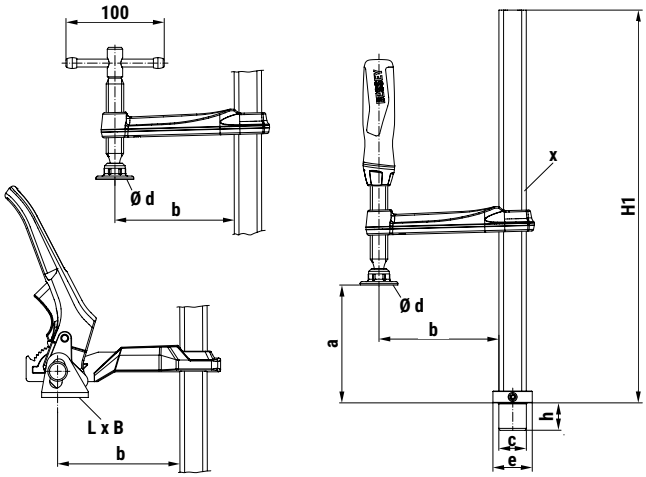

Tabella delle dimensioni TWV16 / TW16 / TW22

	Ø viti c	Altezza viti h	Apertura a	Scartamento b	Altezza base H1	Dimens. piastre di pressione L x B	Dimens. piastre di pressione Ø d	Piede F Piede Ø e	Piede F Distanza da guida	Profilo guida x
	mm	mm	mm	mm	mm	mm	mm	mm	mm	mm
TWV16-20-15-2K	16	20,5	200	30–150	265	–	32	30	10	22 x 8,5
TWV16-20-15K	16	20,5	200	30–150	265	–	32	30	10	22 x 8,5
TWV16-20-15H	16	20,5	200	60–150	265	41 x 26	–	30	10	22 x 8,5
TW16-20-10-2K	16	20,5	200	100	265	–	32	30	10	22 x 8,5
TW16-20-10K	16	20,5	200	100	265	–	32	30	10	22 x 8,5
TW16-20-10H	16	20,5	200	100	265	41 x 26	–	30	10	22 x 8,5
TW22-20-10-2K	22	29	200	100	285	–	32	30	8	22 x 8,5

Impiegabile in modo semplice e rapido
Gli elementi di serraggio della serie TWV16 e TW16 sono impiegabili su tutti i banchi da lavoro con pochi gesti:

- grazie al collegamento con l'adattatore per banchi da lavoro TW16AW – disponibile in 3 misure 19 mm, 20 mm e 30 mm di diametro di foratura
- grazie ad un bullone passante cambiabile sull'adattatore per l'utilizzo di altri sistemi di foratura

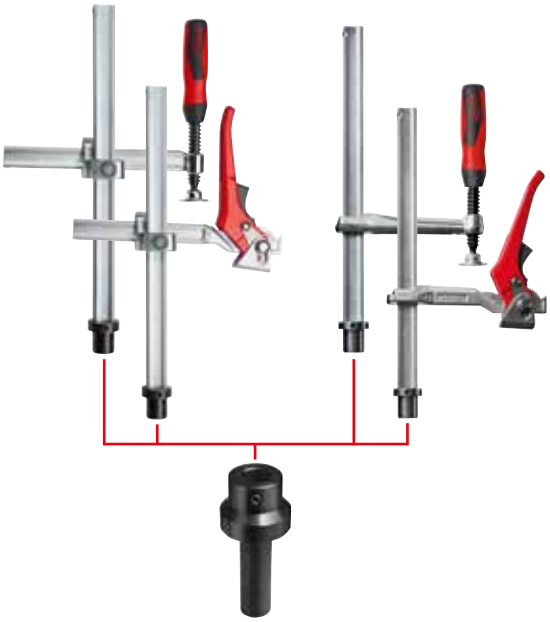

Preciso e sicuro
Per tutte le esigenze BESSEY offre sempre l'elemento di serraggio adatto:

- grazie a due varianti di scartamento: con scartamento variabile (TWV) o fisso (TW)
- grazie a tre versioni di impugnatura: impugnatura in plastica 2 componenti e impugnatura a traversino – entrambe con filettatura trapezia scorrevole e piastra di pressione sostituibile senza utensili – e impugnatura a leva con meccanismo di blocco per un serraggio controllato, rapido e antivibrazioni

Robusto e resistente all'usura
Ispirati agli strettoi interamente d'acciaio di BESSEY, questi nuovi elementi di serraggio garantiscono un utensile stabile e resistente alla torsione:

- grazie alla straordinaria qualitá dell'acciaio BESSEY, presente sia nel profilo ottimizzato sia nel mandrino
- grazie ad un eccentrico particolarmente resistente all'usura sull'impugnatura a leva

Adattatore per banchi da lavoro TW16AW

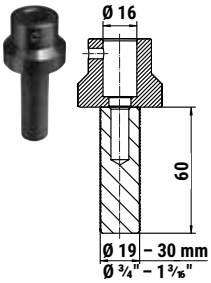

Numero d'ordine	Ø viti	adatto per		Peso	Im-ballo	
	mm	mm	"	kg	Pz.	V3
TW16AW19	16	19	¾	0,33	10	
TW16AW20	16	20	13/16	0,34	10	
TW16AW30	16	30	1 3/16	0,52	10	

- Accessori per elementi di serraggio TWV e TW BESSEY con sistema di foratura da 16
- Adatto a tutti i comuni banchi da lavoro con sistema di foratura
- Utilizzabile senza attrezzi
- Perno a innesto intercambiabile per essere utilizzato in altri sistemi di foratura

BESSEY Tool GmbH & Co. KG ■ Mühlwiesenstraße 40
74321 Bietigheim-Bissingen, Germany
Fon +49 7142 401-0 ■ Fax +49 7142 401-452
E-Mail: tool-info@bessey.de

Altre informazioni sul sito www.bessey.de

Il vostro rivenditore:

pr-bessey-tw16aw_it 03/2025
Per errori di stampa non assumamo nessuna responsabilità.